ŁAWA
ERYK

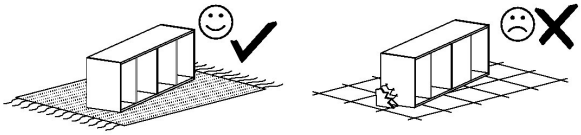

Narzędzia potrzebne do montażu

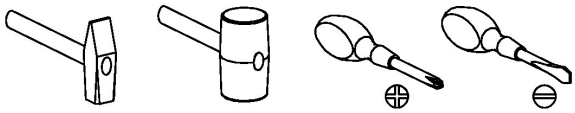

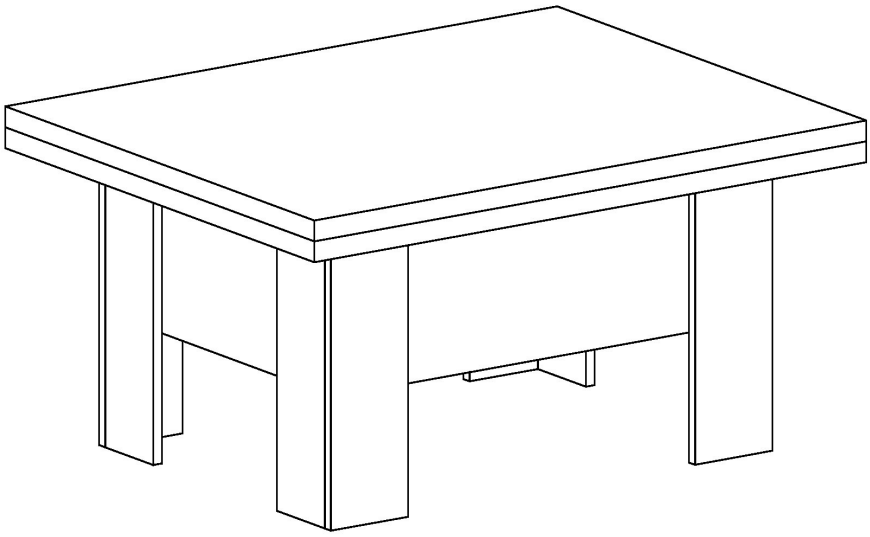

W przypadku reklamacji proszę o podanie numeru pakowacza znajdującego się na kartonie

S - 1 St.

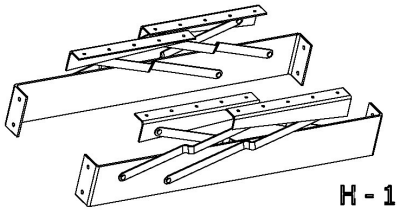

H - 1 St.

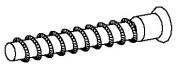

W - 8 St.

A - 52 St.
4 x 30 mm

E - 4 St.

R - 8 St.
M6 x 30 mm

B - 12 St.

K - 8 St.

Z - 1 St.

L - 8 St.

I

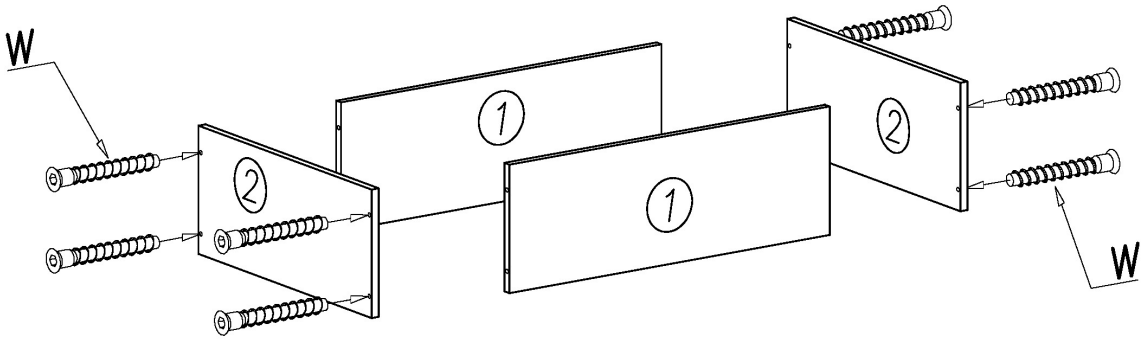

II

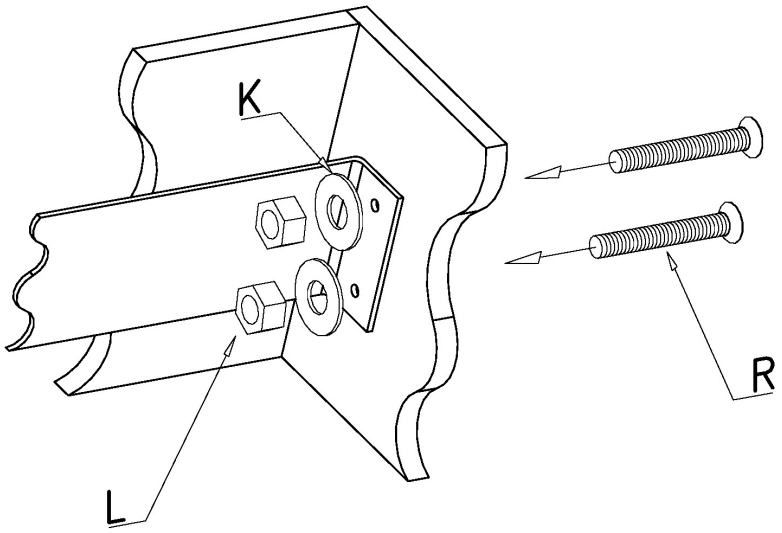

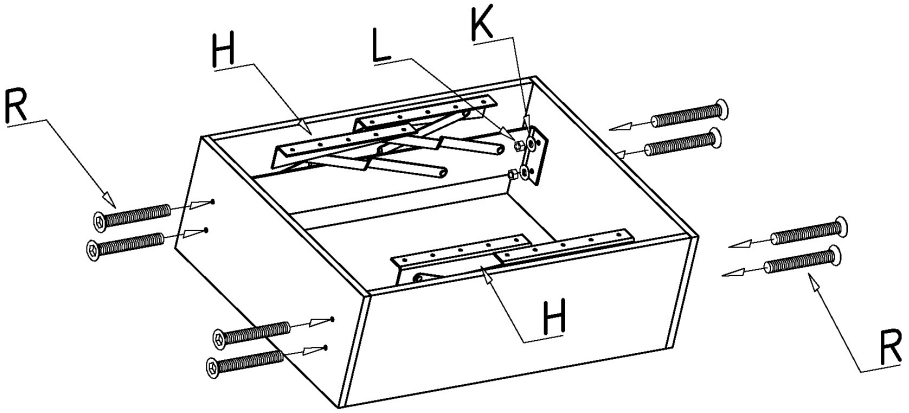

III

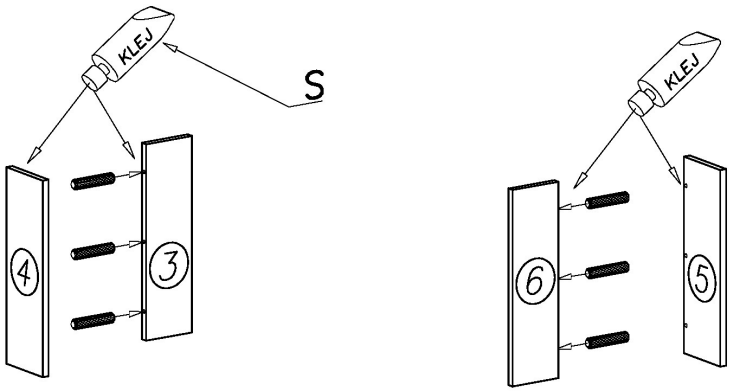

IV

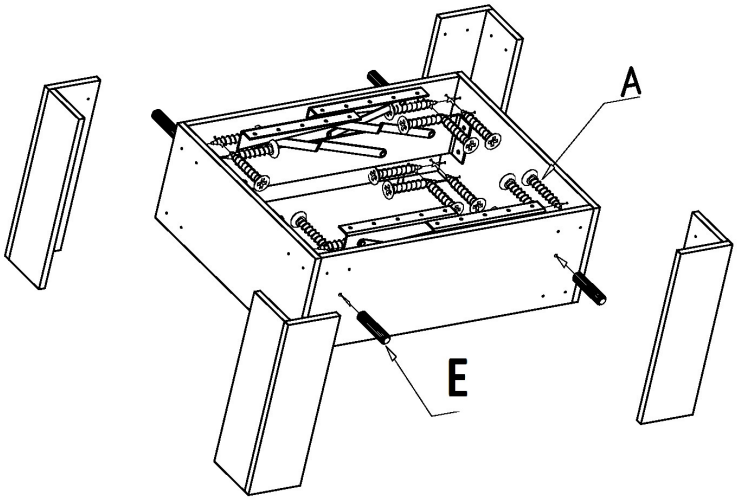
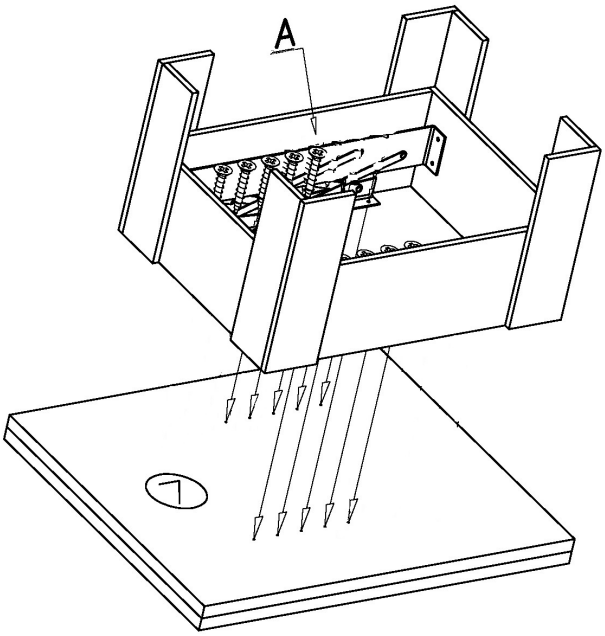
V